Serratura a levetta serie 400-500

Modello 450 RS5

Caratteristiche:
-realizzata in ottone
-finitura esterna in nichel
-rotazione 90° antioraria
-resistente ad apertura con metodo "bumping"
-resistente ad apertura con grimaldelli - "picking"
-resistente alla foratura

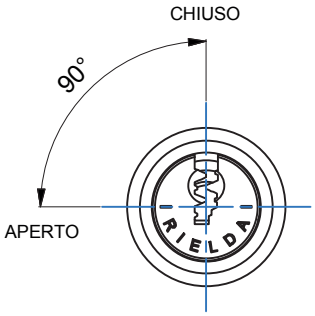

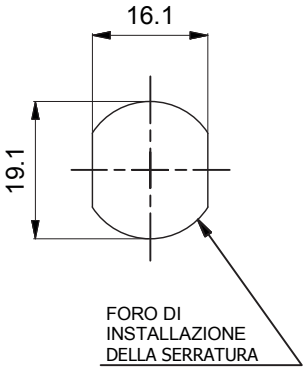

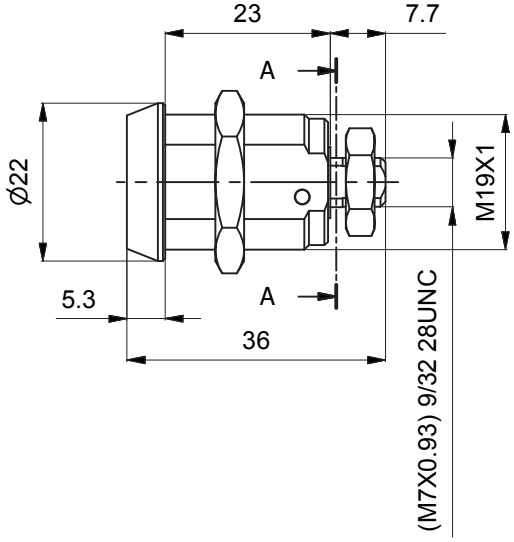

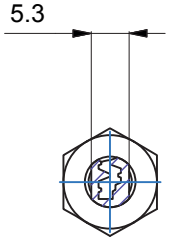

A-A