Hebelschloss Serie 400-500

Modell 456 RS1

Eigenschaften:
-mechanisch umprogrammierbares Schloss
-aus Messing
-vernickelt
-Rotation 90° im Uhrzeigersinn
-beständing gegen Öffnungsmethode "bumping"
-beständing gegen Öffnung mit Dietrich - "picking"
-Bohrschutz

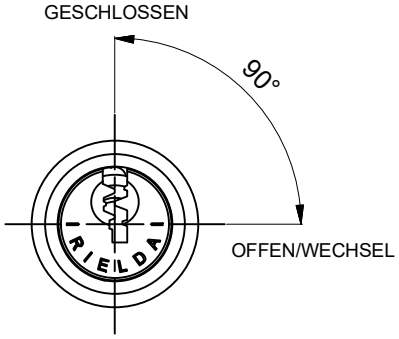

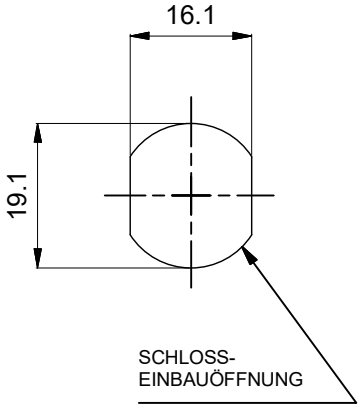

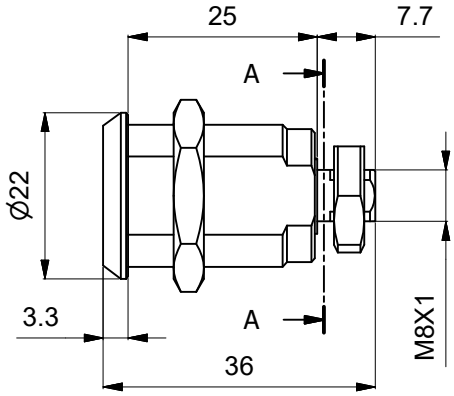

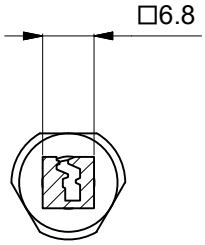

A-A