Serrures avec barillet à came série 400-500

Modèle 510 RS1
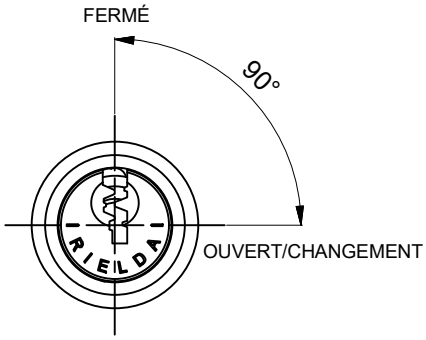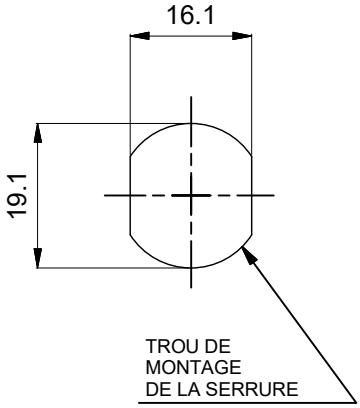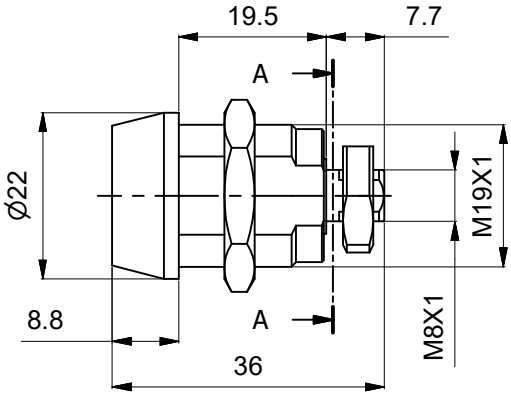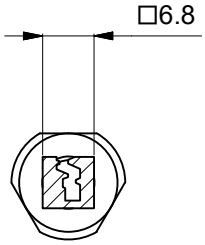
Caractéristiques:
-serrures à cylindre reprogrammable mécaniquement
-réalisée en laiton
-finition externe nickelée
-rotation 90° sens horaire
-résistance à l'ouverture par la méthode du "bumping"
-résistance à l'ouverture par crochetage - "picking"
-résistant à la perforation