Serrature a levetta serie 400-500

Modello 538 RS1

Caratteristiche:
-serratura meccanicamente Ri-Programmabile
-realizzata in ottone
-finitura esterna in nichel
-rotazione 90° antioraria
-resistente ad apertura con metodo "bumping"
-resistente ad apertura con grimaldelli - "picking"
-resistente alla foratura

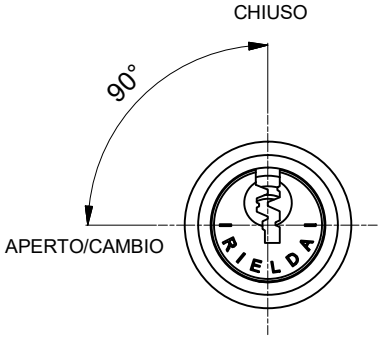

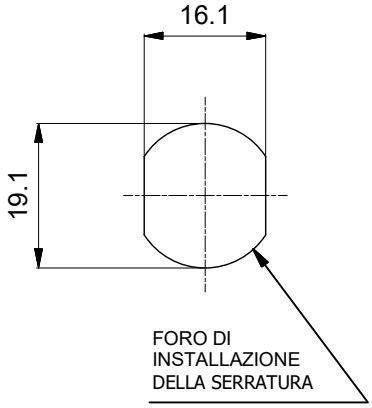

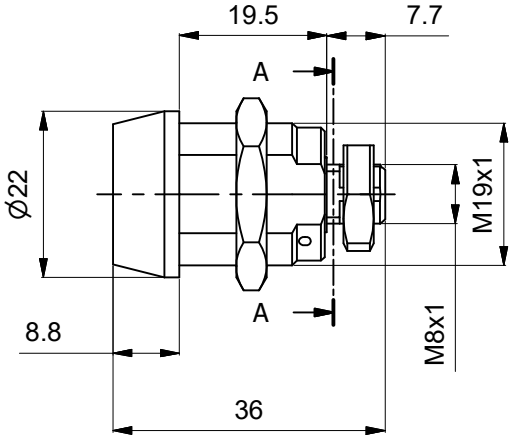

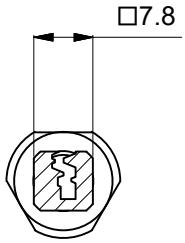

A-A