Serie 2000

Modello 2019 CENTRALE RS3

Descrizione

Serratura meccanicamente
Ri-Programmabile
per applicazioni professionali

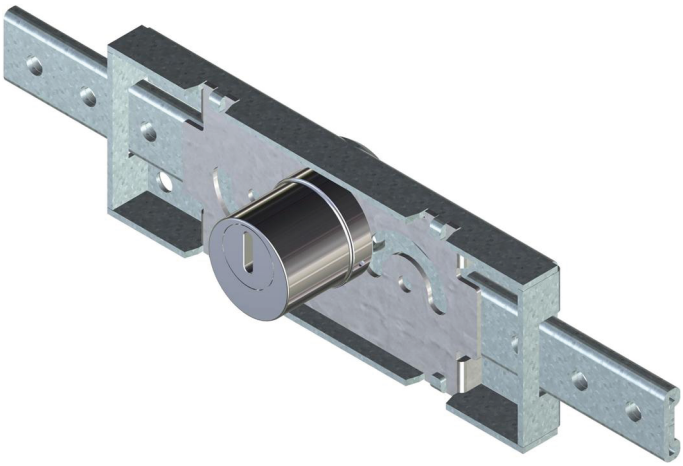

Caratteristiche tecniche

- Sistema: meccanicamente Ri-Programmabile con 62 500 di chiavi diverse
- Materiale corpo: acciaio e ottone

Resistente a:
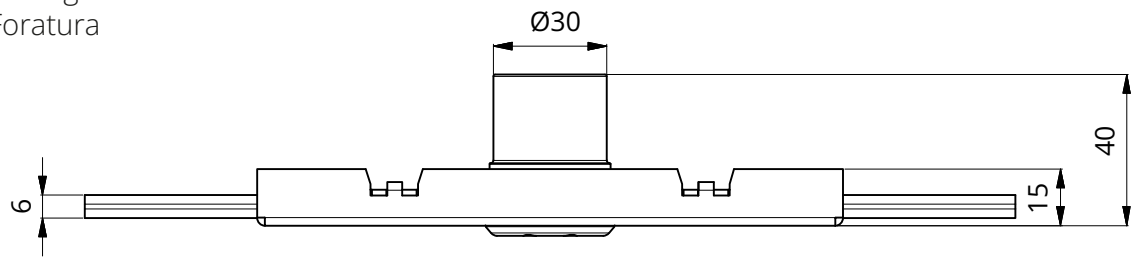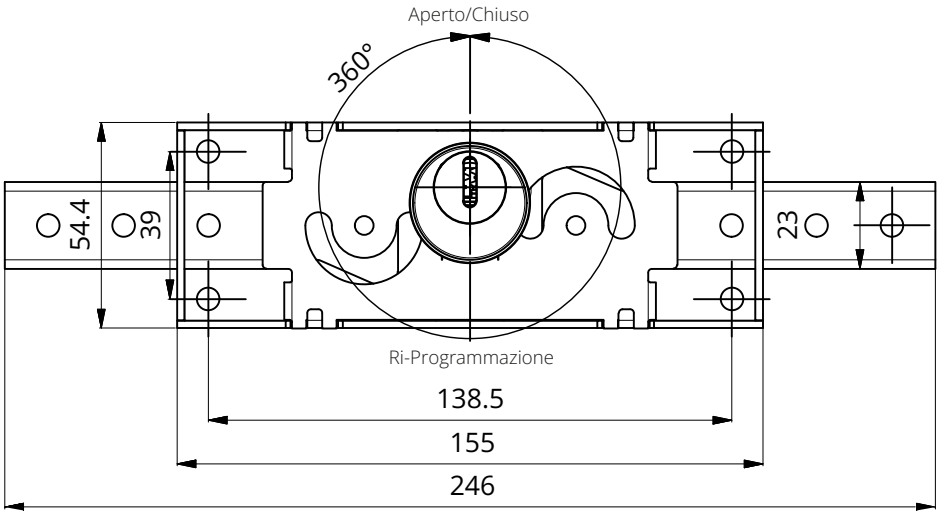
- Bumping
- Picking
- Foratura