Serie 900

Modello 900-60-35 RS2

Descrizione

Lucchetto blindato meccanicamente Ri-Programmabile con rotazione a 132° per applicazioni professionali

Caratteristiche tecniche

- Sistema: meccanicamente Ri-Programmabile con 7 milioni di chiavi diverse
- Materiale corpo: ottone
- Materiale arco: acciaio temprato
- Rotazione: 132° oraria

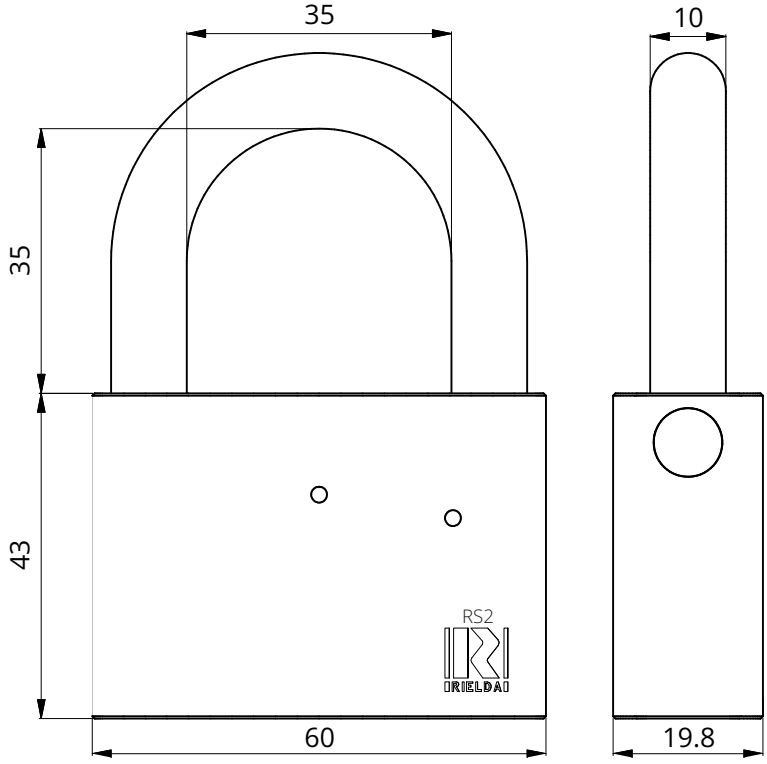

Resistente a:
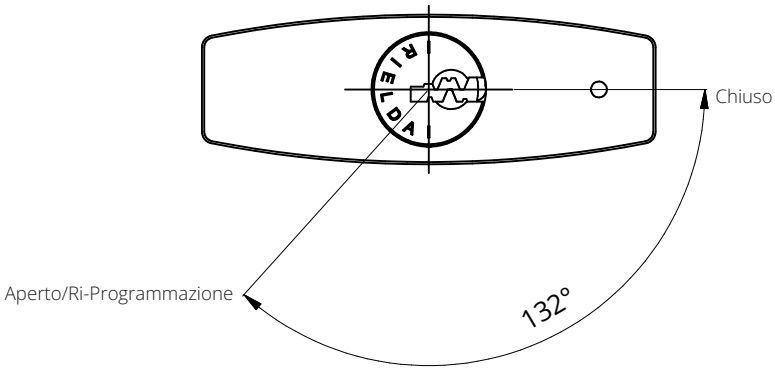
- Bumping
- Picking
- Foratura